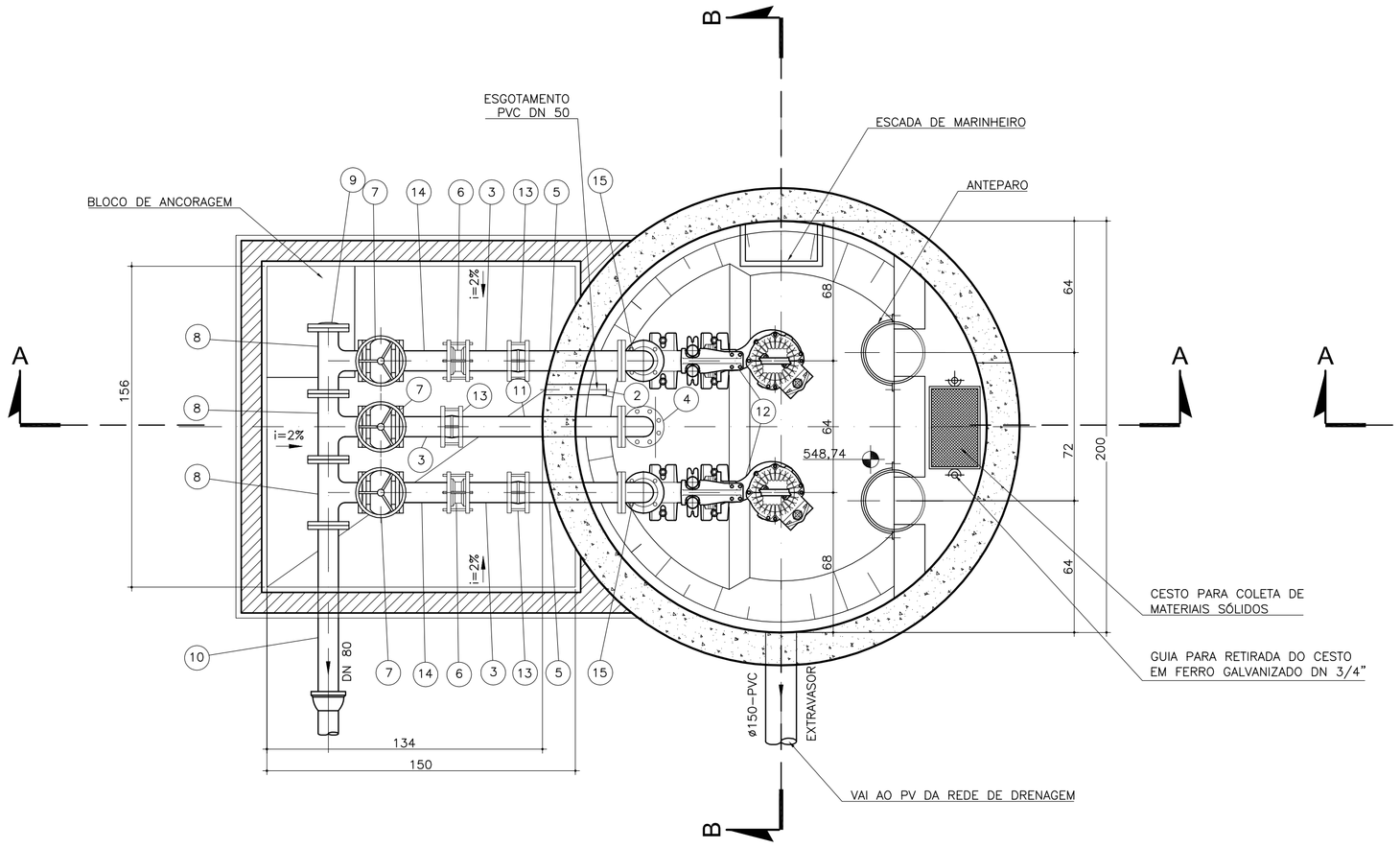

PLANTA NO NÍVEL SUPERIOR

ESC. 1:20

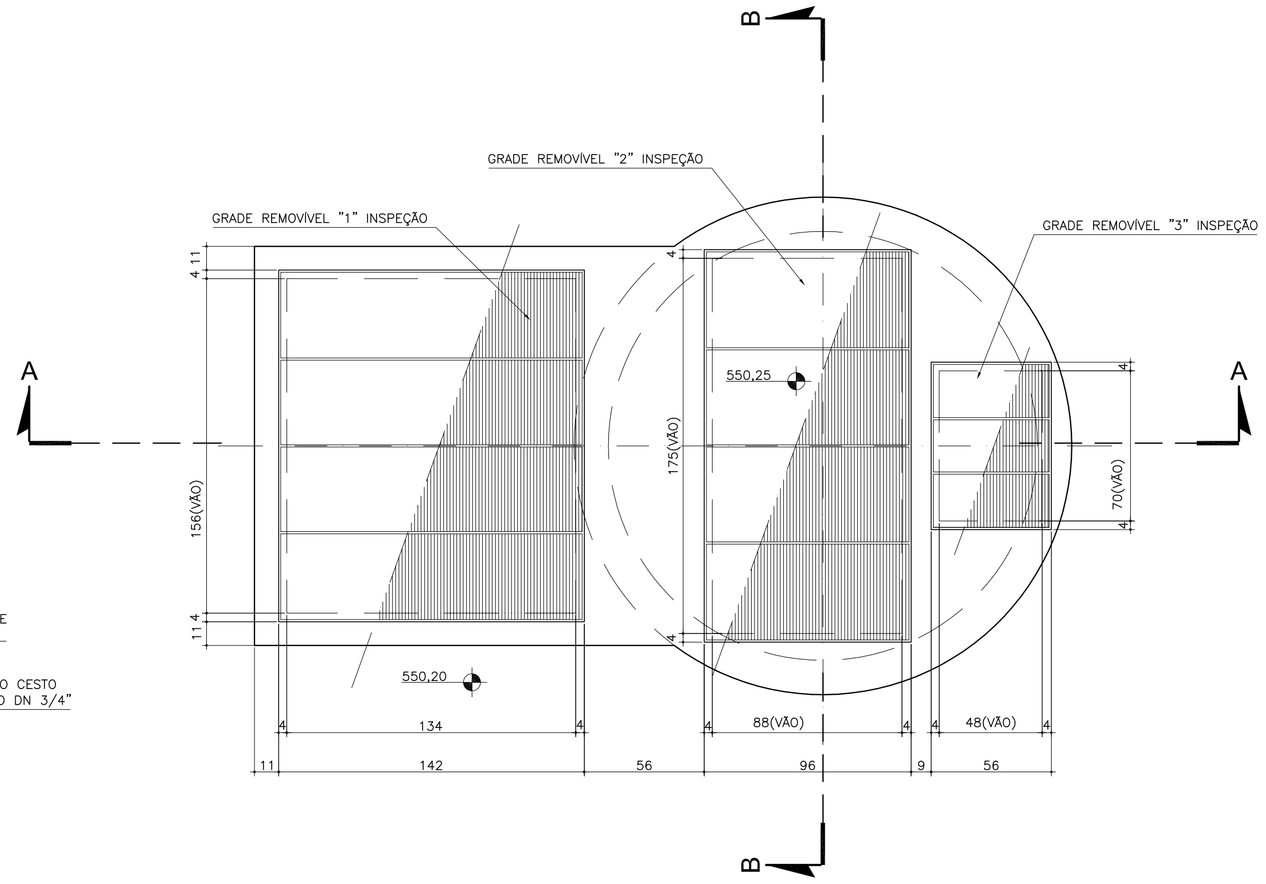

PLANTA DE COBERTURA

ESC. 1:20

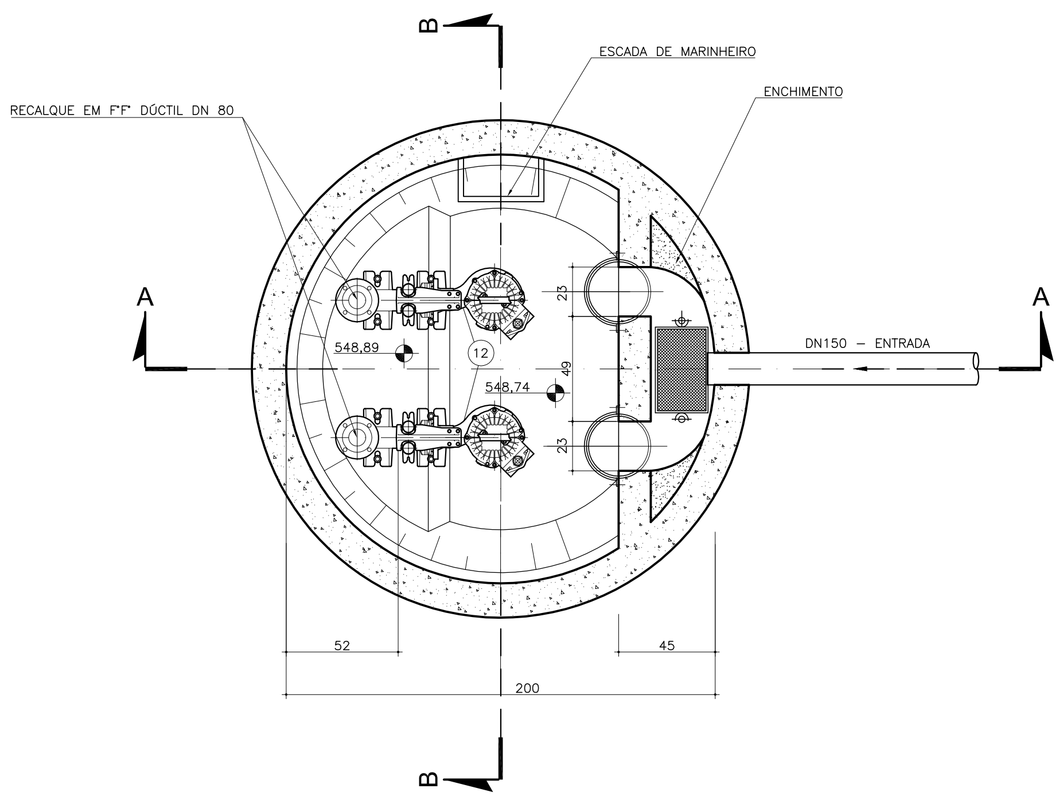

PLANTA NO NÍVEL INFERIOR

ESC. 1:20

LISTA DE MATERIAL

ITEM	DISCRIMINAÇÃO	QUANT.	UNID.
01	TUBO EM FERRO GALVANIZADO COM ROSCAS, ø 2", L=940mm	02	UN
02	TUBO PVC DN 50, L= 300mm	01	UN
03	TUBO PONTA E FLANGE DN 80 L= 250mm	03	UN
04	CURVA 90° C/ FLANGE, PN 10, DN 80	01	UN
05	TUBO C/ FLANGE E PONTA, PN 10, DN 80, L= 500mm	02	UN
06	VÁLVULA DE RETENÇÃO DE DUPLA PORTINHOLA, PN 10, DN 80	02	UN
07	REGISTRO C/ FLANGES, COM CUNHA DE BORRACHA, PN 10, DN 80	03	UN
08	TÊ COM FLANGES EM F°F° DÚDTIL DN 80	03	UN
09	FLANGE CEGO EM F°F° DÚDTIL DN 80	01	UN
10	TUBO PONTA E FLANGE PN 10, DN 80, L= 900mm	01	UN
11	TUBO PONTA E FLANGE EM F°F° DÚCTIL DN 80 L= 820mm	01	UN
12	BOMBA SUBMERSÍVEL CP 3057 CURVA 53-254 – FLYGT OU SIMILAR	02	UN
13	JUNTA GIBAULT DN 80	03	UN
14	TOCO COM FLANGES, DN 80 L=250mm	02	UN
15	CURVA 90° C/ FLANGE, PN 10, DN 80	02	UN
16	NIPLE EM FERRO GALVANIZADO COM ROSCAS, ø3"	04	UN
17	FLANGE AVULSO EM F°F° DÚCTIL, DN 50X2"	02	UN
18	FLANGE AVULSO EM F°F° DÚCTIL, DN 80X2"	02	UN

NOTAS:

1 – DIMENSÕES EM CENTÍMETRO, NÍVEIS EM METRO, EXCETO ONDE INDICADO.

ESTE DESENHO É PROPRIEDADE DA COMPANHIA ESPÍRITO SANTENSE DE SANEAMENTO – CESAN E NÃO PODE SER COPIADO SEM SUA AUTORIZAÇÃO.

NÚMEROS	TÍTULOS
PRINCIPAIS DESENHOS DE REFERÊNCIA	

Nº	LOCAL	DISCRIMINAÇÃO	DES.	DIV.	GER.	DATA
REVISÃO						

CANCELA E SUBSTITUI O DESENHO NÚMERO:

CANCELADO E SUBSTITUÍDO PELO DESENHO NÚMERO:

CENTRO DE DOCUMENTAÇÃO

RECEBIDO: __/__/__

Nº DOC.: _____ ASS.: _____

APROVAÇÃO CESAN:

ASS.: _____ MATR.: _____

UNID.: _____ DATA: __/__/__

ESTA APROVAÇÃO NÃO ISENTA A CONTRATADA DE SUAS RESPONSABILIDADES LEGAIS.

EMITENTE: Etep Consultoria, Gerenciamento e Serviços

PROJETADO: ARTUR AUGUSTO OLIVEIRA NEVES
CREA: 200342327-D REGIÃO: __

COORDENADOR: ENGº LINEU RODRIGUES ALONSO
CREA: 44268/D REGIÃO: SP

DESENHO: Tatiana Pimenta

Nº DES. PROJETISTA: 0876.DS.03.H.008/00

DATA: 13/09/2010

RESPONSÁVEL TÉCNICO: ENGº LINEU RODRIGUES ALONSO
CREA: 44268/D REGIÃO: SP ART Nº: 2010007124 DATA: 02/08/2010

EMISSÃO CESAN	DATAS
PROJETADO:	
CREA:	
DESENHADO: ETEP	
VERIFICADO: ENGº NESTOR GORZA JUNIOR	
DIVISÃO: ENGº NESTOR GORZA JUNIOR	
GERÊNCIA: ENGº SANDRA SILY	

CESAN

MUNICÍPIO: **MARECHAL FLORIANO** DISTRITO: **SEDE** BAIRRO:

NOME DO EMPREENDIMENTO: **SISTEMA DE ESGOTAMENTO SANITÁRIO**

TÍTULO: **ESTAÇÃO DE TRATAMENTO DE ESGOTO – ESTAÇÃO ELEVETÓRIA DE ESGOTO HIDRÁULICA**
PLANTAS E COBERTURA

ESCALA:	FOLHA:	Nº CESAN	REV:
1/20	01 / 02	A-063-000-92-5-XX-0082	00